Luminos premium

LED LAMPA CANOPY

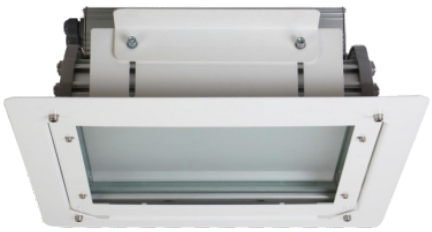

LPB-51

80W | 120W | TÜV ISO 9001 | RoHS COMPLIANT | CE | IP66 | IK08 | EN 60598 | EN 62471 | EN 62262 | ECG

Tehničke karakteristike:

Životni vijek/degradacija	100.000h / L90-B10
Materijal kućišta	Aluminijum 6063
Materijal sjenila	Kaljeno staklo (5mm)
Radna temperatura	-30°C +50°C
Stepen mehaničke zaštita	IP66
Otpornost na udar	IK08
Vijci	Inox A2
Montaža	Stropno
Težina	9,65kg

Električne karakteristike:

Broj LED	48
Snaga	80W/120W
Nominalni napon	100-277V AC/50-60Hz
Faktor snage	0,96
Klasa el. izolacije	I
Prenaponska zaštita	10kV

Opcionalno:

Temperaturna zaštita 75°C - 50%
Prenaponska zaštita 10kV/5kA-10kV/20kA
Dimming 1-10V
Autonomna regulacija svjetla (ARS)
Smart sistem / dvosmjerna komunikaclja Wi-Fi / PLC

Svjetlosne karakteristike

LED čip	OSRAM
Temperatura boje	3000K - 6000K
CRI faktor	≥80
Nominalni svjetlosni tok	10583lm - 17500 lm*

*Nominalni svjetlosni tok je svjetlosni tok LED izvora. Realni svjetlosni tok (efikasnost svjetiljke) zavisi od vrste optičkog bloka, temperature boje i uslova ambijenta (temperatura,zagađenje)

Fotometrija

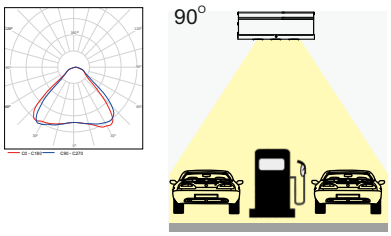

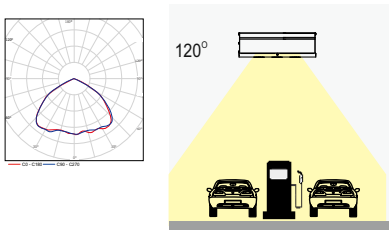

Dimenzije

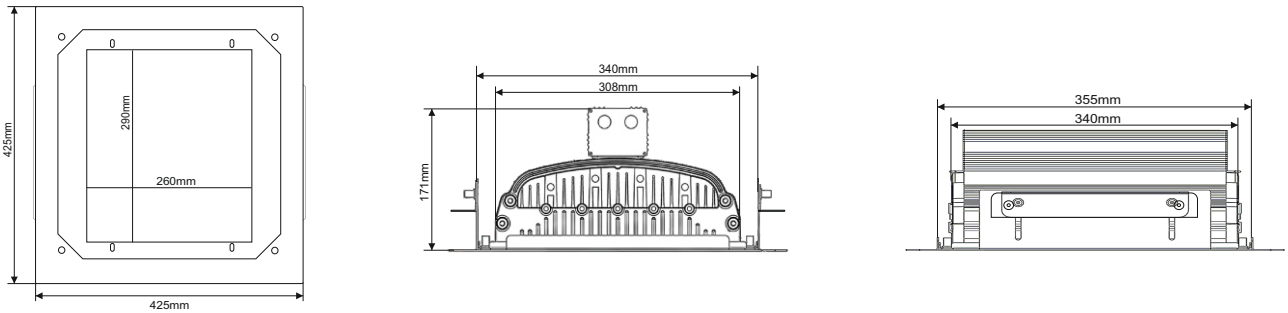

Fabričke oznake:

Za jednostavniji izbor karakteristika koje odgovaraju Vašim potrebama.

Model	Snaga	CCT	Ugao	Diming	Zaštita	Smart
LPB-51	100W	3K=3000K	R1=120°	D1=DIM 1-10V	T1=75°C - 50%**	S1=PLC
LPB-51	120W	4K=4000K	R2=90°	D2=ARS*	T2=10kV/5kA	S2=Wi-Fi
		6K=6000K			T3=10kV/20kA	

*ARS - autonomno upravljanje svjetiljkama podrazumjeva ugradnju uređaja za regulaciju svjetla u svaku svjetiljku, uređaj se jednom instalira i programira
**75°C - 50% - automatska redukcija snage 50% ako temperatura svjetiljke prelazi 75°C

Napomena: Zbog konstantnog razvoja i istraživanja zadržavamo pravo izmjene specifikacije bez prethodne najave.

Luminos d.o.o., Ferde Hauptmana br.7, 71000 Sarajevo, BiH; E-mail: info@luminos.ba, www.luminos.ba